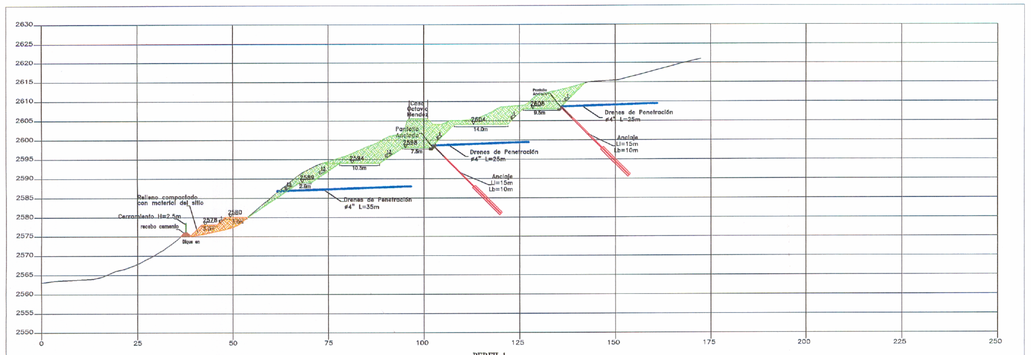

PERFIL 1
Escala 1:750

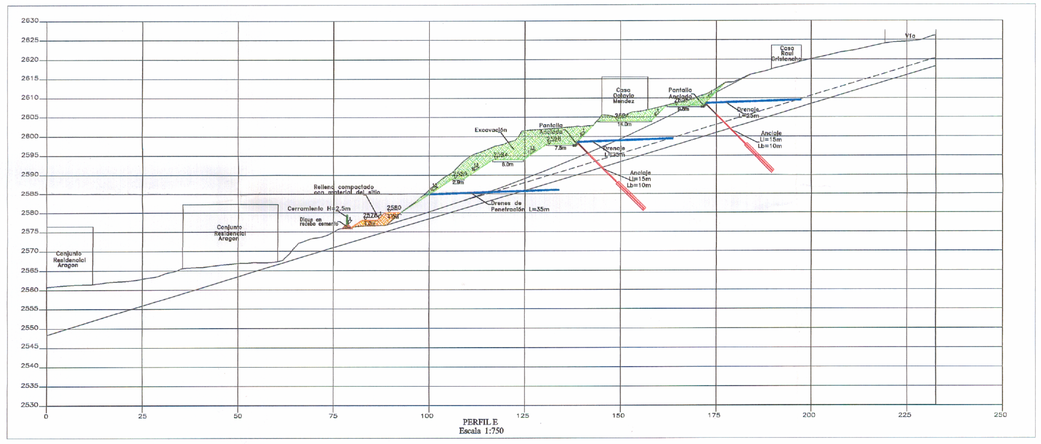

PERFIL E
Escala 1:750

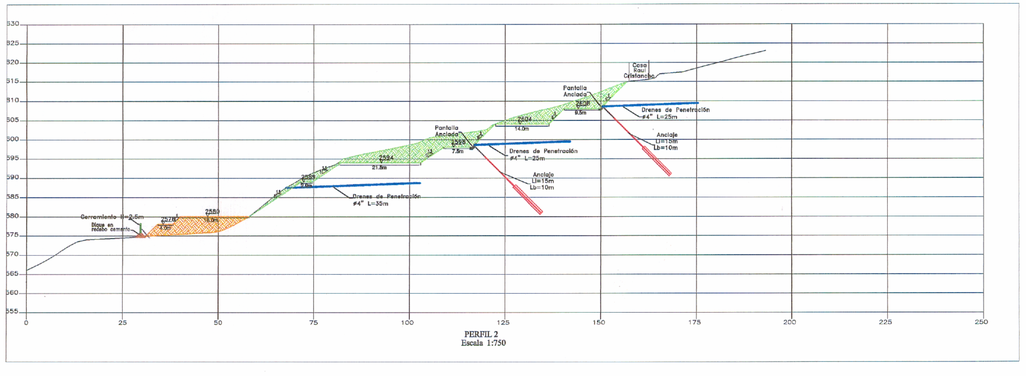

PERFIL 2
Escala 1:750

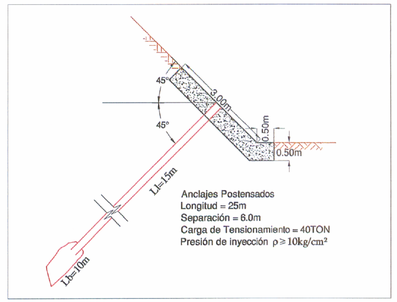

DETALLE DE ANCLAJE

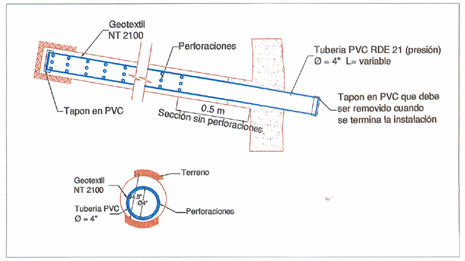

DETALLE DREN DE PENETRACION
L = Variable

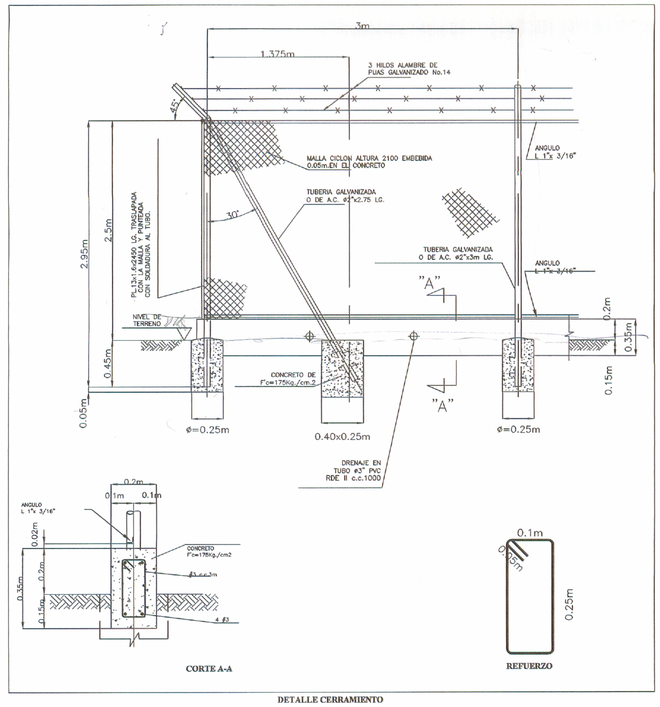

CORTE A-A

REFUERZO

DETALLE CERRAMIENTO

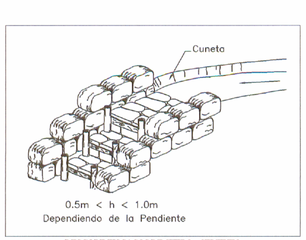

DESCOLE EN SACOS DE SUELO - CEMENTO

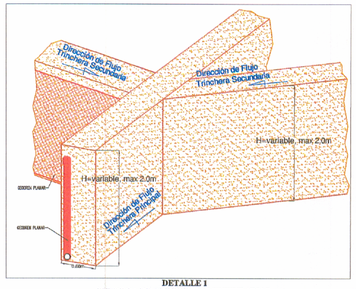

DETALLE 1
ENTREGA DE TRINCHERAS SECUNDARIAS
Ver Plano GE117-PL-12
Escala 1:50

CUNETA EN PIEDRA

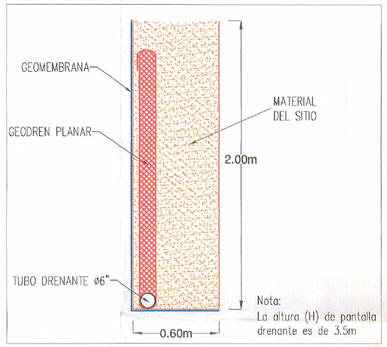

DETALLE DE TRINCHERA DRENANTE
Escala 1:20

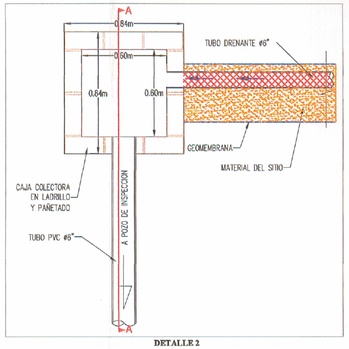

DETALLE 2
ENTREGA DE TRINCHERAS A CAJAS COLECTORAS
Ver Plano GE117-PL-12
Escala 1:20

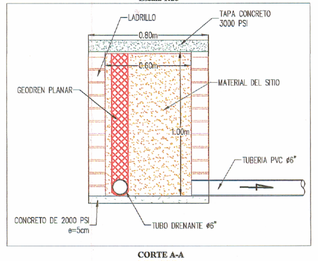

CORTE A-A
DETALLE 2
ENTREGA DE TRINCHERAS A CAJAS COLECTORAS
Escala 1:20

ESCALA GRAFICA

0 5 15 25
10 20

CONVENCIONES GENERALES

000113

REV	FECHA	DESCRIPCION	POR	APROBO

ALCALDIA MAYOR DE BOGOTA
FONDO DE PREVENCION Y ATENCION DE EMERGENCIAS

CONTRATISTA: CONSORCIO PI-LAMBDA

INTERVENTORIA: ING. GUSTAVO LARA

PROYECTO: ESTUDIO DE RIESGOS POR REMOCIÓN EN MASA, EVALUACIÓN DE ALTERNATIVAS DE MITIGACIÓN Y DISEÑOS DETALLADOS DE LAS OBRAS RECOMENDADAS PARA ESTABILIZAR EL SECTOR QUE SEPARA LOS BARRIOS TUNA ALTA SECTOR EL ROSAL Y EL SALITRE DE LA LOCALIDAD SUBA, EN BOGOTÁ D. C.
CONTRATO: 377-2004

FUENTE:

CONTENIDO: CORTES Y DETALLES

ELABORO: ING. MIGUEL ANGEL RABA

DIBUJO: ING. ROCIO RINCÓN P.

ARCHIVO ACAD: GE117/PLANOS/GE117-PL-13A.DWG

REVISO: ING. FLAVIO SOLER.

ESCALA: 1 : 500

FECHA: FEBRERO-2005

APROBO: ING. FLAVIO SOLER.

PLANO No. GE117-PL-13A

REVISION: RO